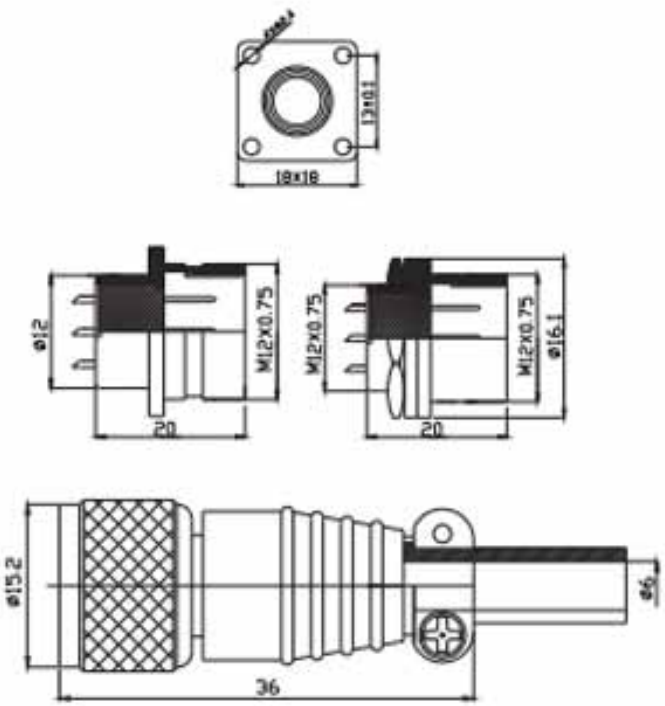

外形尺寸 Shell size	X12-2	X12-3	X12-4	X12-5	X12-6	X12-7
	正装 反装	正装 反装	正装 反装	正装 反装	正装 反装	正装 反装
接触对排列分布 从针的方向看 Contact Arrangements Comply with the needle direction						
额定电流 Current rating	3A	3A	3A	3A	3A	3A
耐压电压 Withstand voltage	AC2000V a minute	AC2000V a minute	AC2000V a minute	AC2000V a minute	AC2000V a minute	AC2000V a minute
绝缘电阻 Insulation resistance	AC2000MΩ a minute	AC2000MΩ a minute	AC2000MΩ a minute	AC2000MΩ a minute	AC2000MΩ a minute	AC2000MΩ a minute
接触电阻 Contact resistance	5MΩ MAX	5MΩ MAX	5MΩ MAX	5MΩ MAX	5MΩ MAX	5MΩ MAX
接触对孔径φ(mm) Solder inter diameter	1.5	1.5	1.5	1.5	1.5	1.5