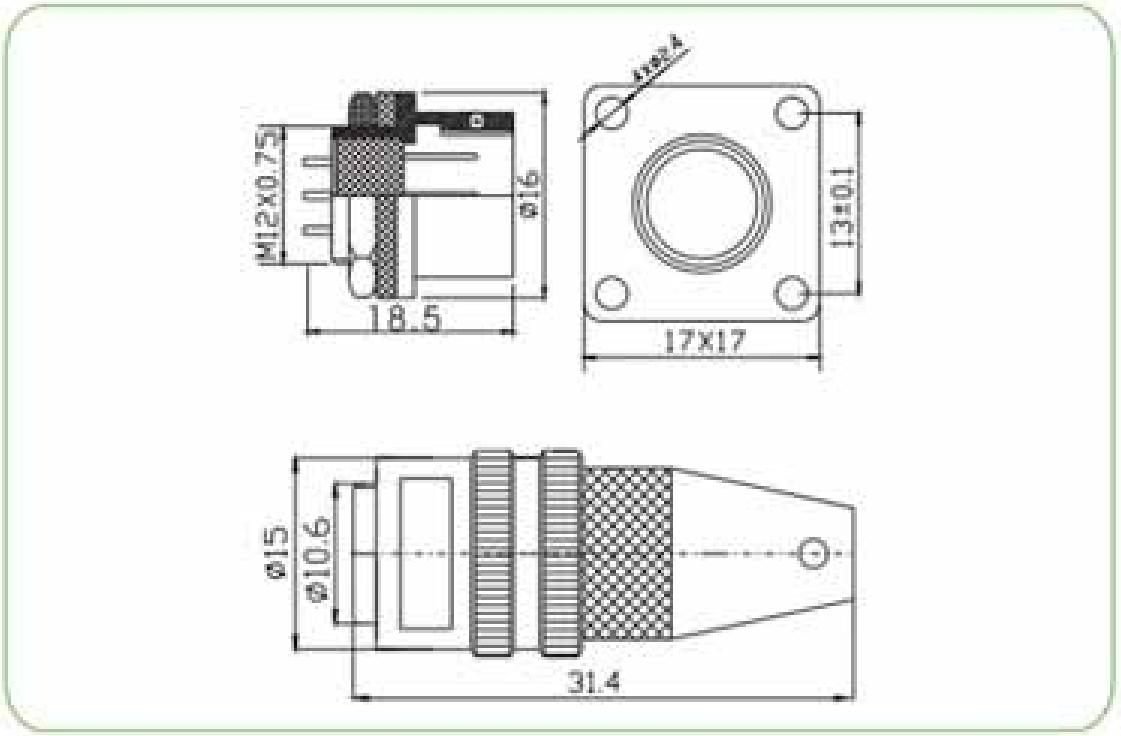

外形尺寸 Shell size	XS12-2	XS12-3	XS12-4	XS12-5	XS12-6	XS12-7
	正装 反装	正装 反装	正装 反装	正装 反装	正装 反装	正装 反装
接触对排列分布 从针的方向看 Contact Arrangements Comply with the needle direction			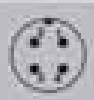			
额定电流 Current rating	5A	5A	5A	5A	5A	5A
额定电压 Withstand voltage	AC2000V a minute	AC2000V a minute	AC2000V a minute	AC2000V a minute	AC2000V a minute	AC2000V a minute
绝缘电阻 Insulation resistance	AC2000MΩ a minute	AC2000MΩ a minute	AC2000MΩ a minute	AC2000MΩ a minute	AC2000MΩ a minute	AC2000MΩ a minute
接触电阻 Contact resistance	5MΩ MAX	5MΩ MAX	5MΩ MAX	5MΩ MAX	5MΩ MAX	5MΩ MAX